Serie SBTL8000

SBTL8000 Puertas rápidas de un solo carril

SBTL8011 Puertas rápidas de un solo carril
(con controlador y lector RFID)

SBTL8022 Puertas rápidas de un solo carril
(con controlador y lector de huellas dactilares y RFID))

SBTL8033 Puertas rápidas de un solo carril
(con dispositivos de reconocimiento facial de luz visible)

SBTL8000 es una serie de puertas rápidas para interiores que se caracteriza por su modular diseño del panel del lector. La modularización del panel lector no solo beneficia a los usuarios finales para una fácil actualización o encendido del lector, pero también ayuda a aliviar la presión del almacén de los intermediarios y les permite tener una respuesta del mercado a tiempo.

Diseño

Para responder a las diferentes necesidades del mercado, todas las barreras los torniquetes basados en diferentes métodos de verificación necesitan almacenarse en el almacén porque cambiar entre Los métodos de verificación requieren un procesamiento adicional en el producto, por lo tanto, un enorme costo de inventario y procesamiento se incurrirá. Para superar el problema, modularizado El diseño de la estructura se utiliza en la serie SBTL para integrar el lector, placa de conversión y cubierta superior en un módulo panel lector, la instalación y el desmontaje son solo se trata de tirar del tapón y no se necesita perforación. Beneficiado de este diseño revolucionario, un SBTL8000 puede adoptar varios tipos de métodos de verificación que alivia la presión de inventario de almacenar todo tipo de torniquete barrera.

Rendimiento

Para mejorar la eficiencia del acceso peatonal gestión y experiencia de usuario, adoptamos una nueva tipo de servomotor que hace que las puertas rápidas tengan velocidad de apertura más rápida y menor ruido. Los resultados de la prueba mostrar que la velocidad de apertura es inferior a 1,2 segundos con la barrera estándar en cambio, si se ensamblan los paneles de barrera de altura media, la velocidad de apertura es menor que 0,8 segundos. Los sensores de infrarrojos se han incrementado a 10 pares, que es un 160% más que otros productos similares para proporcionar un juicio lógico más preciso.

Calidad

La carcasa del producto está hecha principalmente de Acero inoxidable SUS304 por su notablemente alta durabilidad. Los paneles de barrera están hechos de acrlico y tienen mejores resistencia al envejecimiento y resistencia al impacto. De crudo suministro de material a la producción, una calidad estricta. Se aplicará el sistema de control e inspección.

Características

- Panel lector modular - respuesta del mercado a tiempo
- Servomotor: mayor velocidad de apertura
- 10 pares de sensores infrarrojos para una detección más fuerte del portón trasero
- Carcasa de acero inoxidable SUS304
- Mayor durabilidad para un ciclo de vida más prolongado del producto
- Fácil cambio, fácil instalación: RFID, huella digital, rostro, etc.
- Control de funcionamiento bidireccional
- Indicador de paso LED en ambas direcciones
- Instalación y mantenimiento convenientes
- Varios paneles opcionales
- El modo de emergencia permite el acceso libre cuando hay

Especificaciones

Requerimientos de Energía	AC 100 ~ 120V/200 ~ 240V, 50/60Hz
Temperatura de Trabajo	-28℃~ 60℃
Humedad de trabajo	20%-95% (Non-condensing)
Ambiente de trabajo	Indoor
Velocidad de producción	Maximum 40/ minute
Ancho del carril (mm)	660
Huella (mm*mm)	1600 * 1040
Dimensiones(mm)	L=1600, W=120, H=1200
Dimensiones con el empaque(mm)	L=1700, W=300, H=1130 (2pcs)
Peso Neto(kg)	130kg
Peso con el empaque (kg)	150kg
Material del gabinete	SUS304 Stainless Steel
Material de la Tapa	SUS304 Stainless Steel+Acrylic
Material de la barrera	Acrylic
Movimiento de la barrera	Swing
Modo Emergencia	Y
MCBF	5 Millones

Paneles Adicionales

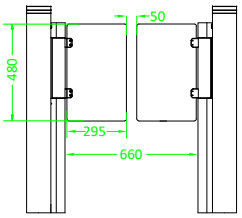

Paneles de barrera

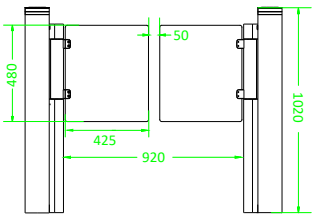

Paneles de barrera

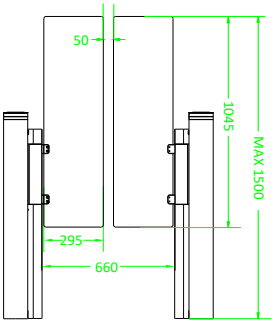

Paneles de barrera de altura

Dimensiones (mm)

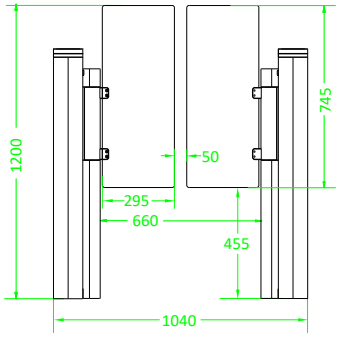

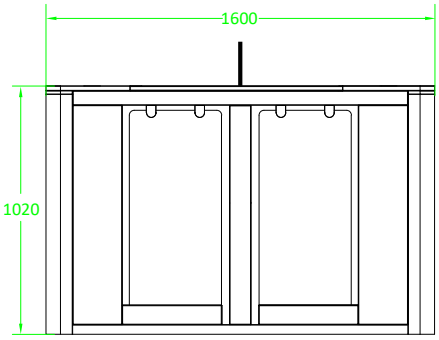

Paneles de barrera de altura extra

Copyright© 2021 ZKTECO CO., LTD. All rights reserved.