Guía de Instalación y guía rápida

Terminal con pantalla TFT de 2.4 pulgadas

Versión: 1.0

1. Descripción

Frente

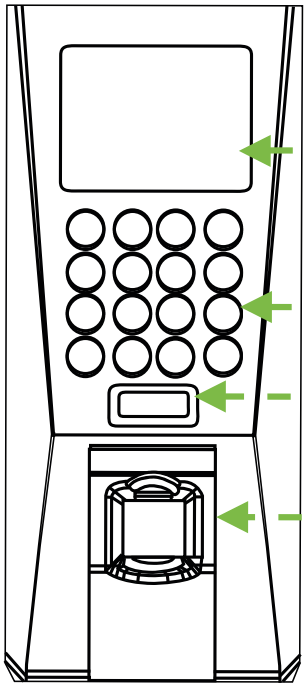

Pantalla TFT LCD de 2.4 Pulgadas

Teclado y Área de sensor de Tarjeta

Timbre de Puerta e indicador LED

Sensor de Huellas Digitales

De lado

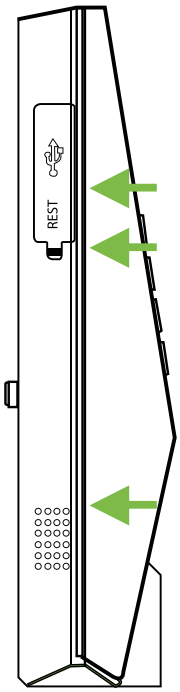

Puerto USB

Botón de Reinicio

Altavoz

Reverso

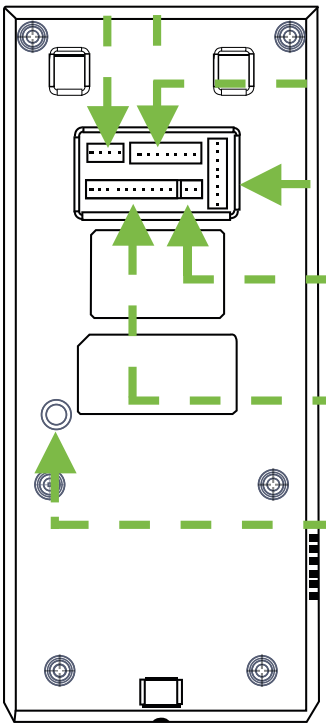

4PIN (Ethernet)

7PIN (Tono/ LED/ Entrada/ Weigand/Salida de Corriente)

8PIN (Salida Weigand/RS232/ RS485)

2PIN (Entrada de Corriente)

10PIN (Timbre10PIN/Botón de Salida/Cerradura de Alarma)

Botón de Alarma de Sabotaje

Base

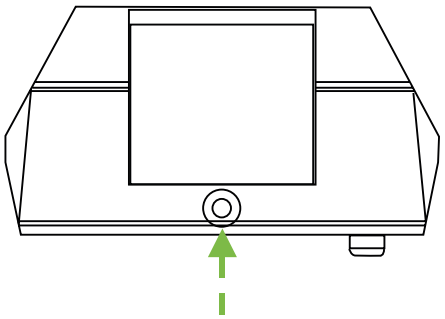

Orificio de tornillo en forma estrella para fijar el dispositivo a la tapa trasera

2. Instalación del soporte de pared

Antes de instalar, por favor conecte los cables.
1) Fije la tapa trasera a la pared.
2) Monte el dispositivo a la tapa trasera.
3) Atornille el dispositivo y la tapa trasera.

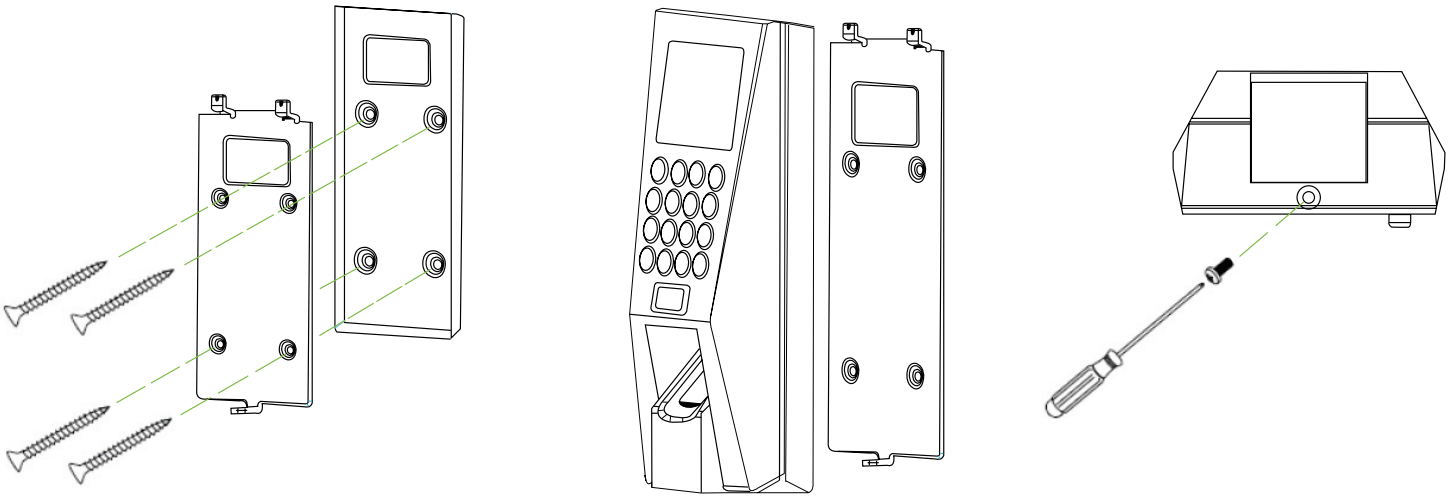

3. Precauciones

1) El cable de corriente debe ser el último cable en conectarse. Cuando necesite inspeccionar el equipo, asegúrese de primero desconectarlo de la corriente.
2) Se recomienda usar una fuente de alimentación de 12V/3A DC.
3) Favor de leer cuidadosamente las instrucciones de cableado del dispositivo.
4) Favor de conectar primero la tierra (GND) antes de cualquier otro cable, especialmente si se está bajo un ambiente con mucha electroestática.
5) No instale el dispositivo en un ambiente susceptible a la luz solar directa, humedad o polvo.

4. Diagrama de cableado

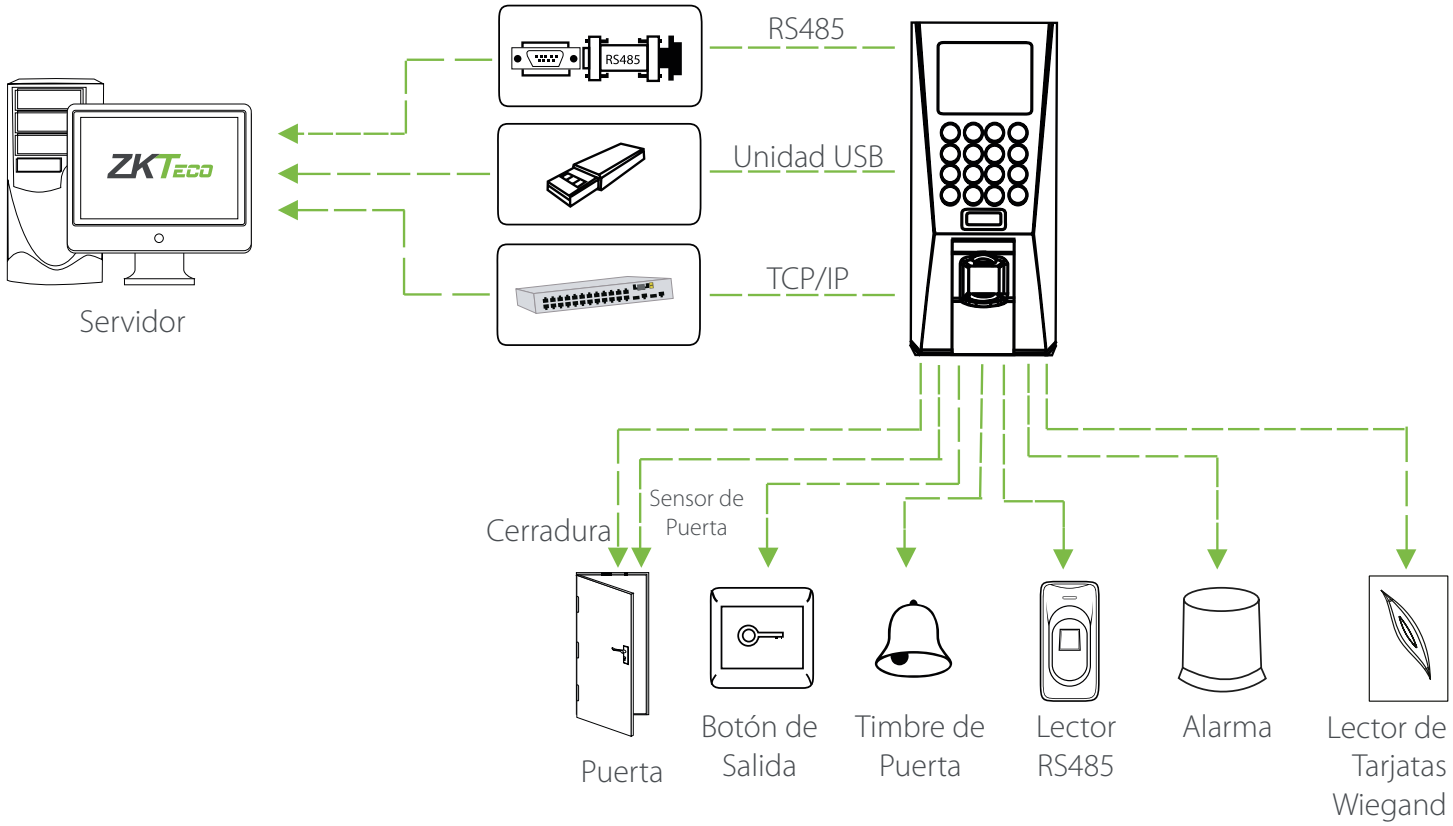

5. Conexión de cerradura

Pin	Descripción		Color
1	Timbre	BELL-	Morado
2	Timbre	BELL+	Café
3	Sensor	SEN	Blanco
4	Tierra	GND	Negro
5	Botón	BUT	Gris
6	Normalmente Abierto	NO 1	Azul
7	Común	COM1	Rojo
8	Normalmente Cerrado	NC1	Amarillo
9	Alarma	AL-	Naranja
10	Alarma	AL+	Verde

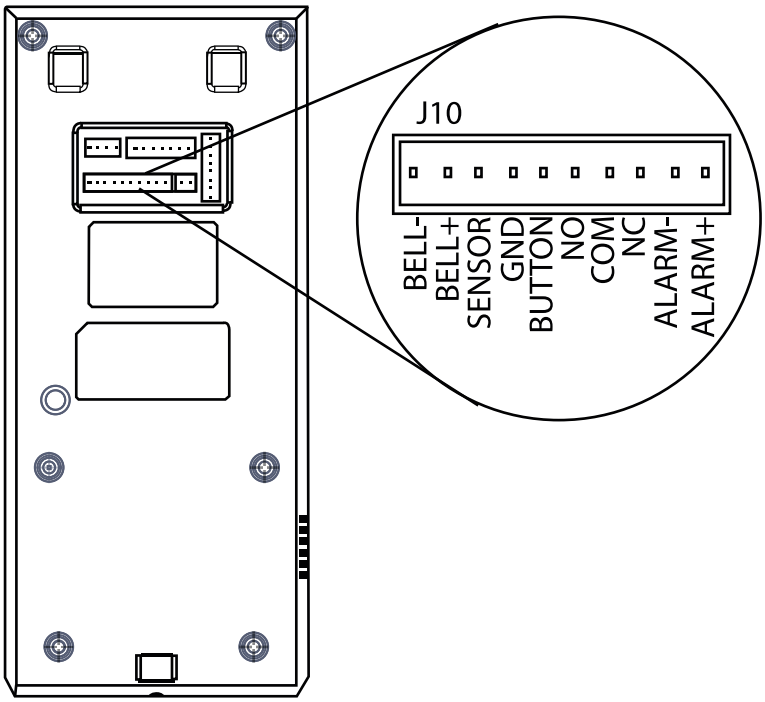

El dispositivo comparte el cable de corriente con la cerradura.

Si el dispositivo comparte el cable de corriente con la cerradura:
ULOCK = 12V, **I** - **I**LOCK > 1A y la distancia entre el dispositivo y la cerradura es igual o menor a 10 metros.

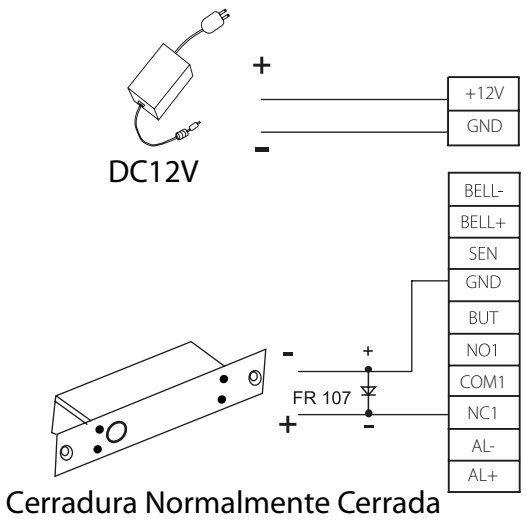

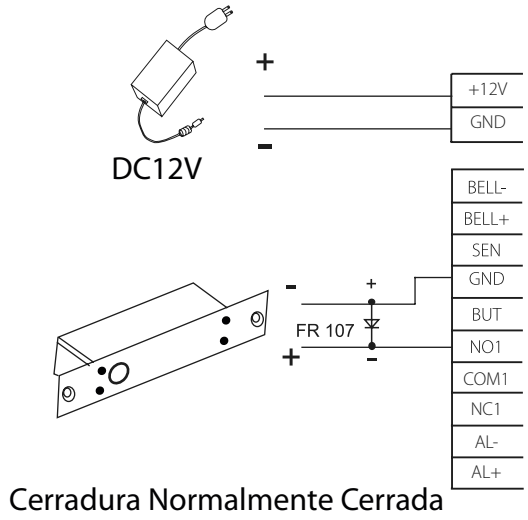

El dispositivo no comparte el cable de corriente con la cerradura.

A. **U**LOCK = 12V **I** - **I**LOCK = 1A
B. **U**LOCK ≠ 12V
C. La distancia entre el dispositivo y la cerradura es de más de 10 metros.

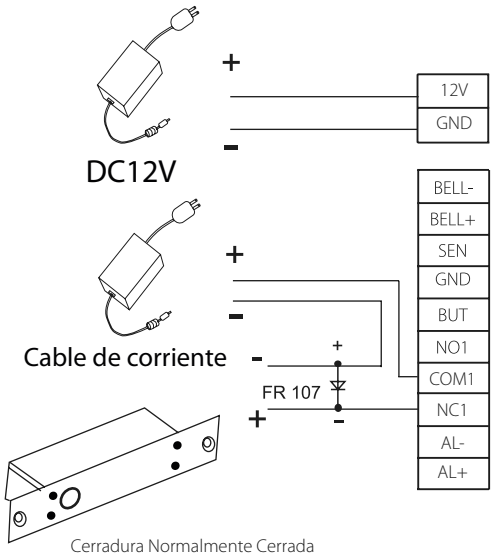

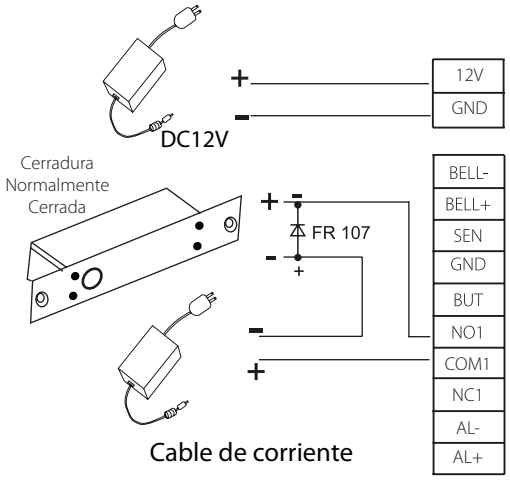

"I": Salida de corriente del Dispositivo "**U**Lock": Voltaje de la Cerradura "**I**Lock": Corriente de la Cerradura

(1) El sistema es compatible con cerraduras NC y NO. Por ejemplo, la cerradura NO (Normalmente abierta cuando tenga energía) se conecta a los pines "NO" y "COM", mientras que la cerradura NC (Normalmente cerrada cuando tenga energía) se conecta a los pines "NC" y "COM".

(2) Cuando la cerradura eléctrica se conecta al sistema de control de acceso, es necesario conectar en paralelo un diodo FR107 (incluido en la caja) para prevenir que el campo electromagnético auto-inducido afecte al sistema. **No invierta las polaridades.**

6. Conexión de timbre de puerta, sensor de puerta, botón de salida y alarma

Pin	Descripción		Color
1	Timbre	BELL-	Morado
2	Timbre	BELL+	Café
3	Sensor	SEN	Blanco
4	Tierra	GND	Negro
5	Botón	BUT	Gris
6	Normalmente Abierto	NO 1	Azul
7	Común	COM1	Rojo
8	Normalmente Cerrado	NC1	Amarillo
9	Alarma	AL-	Naranja
10	Alarma	AL+	Verde

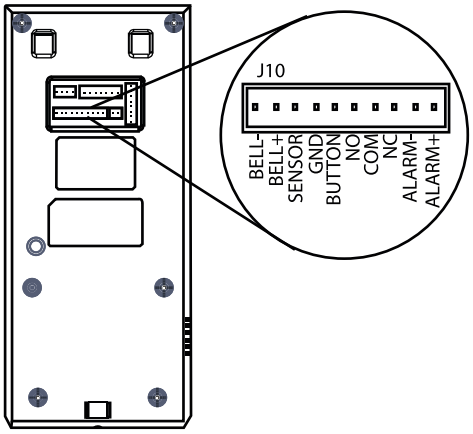

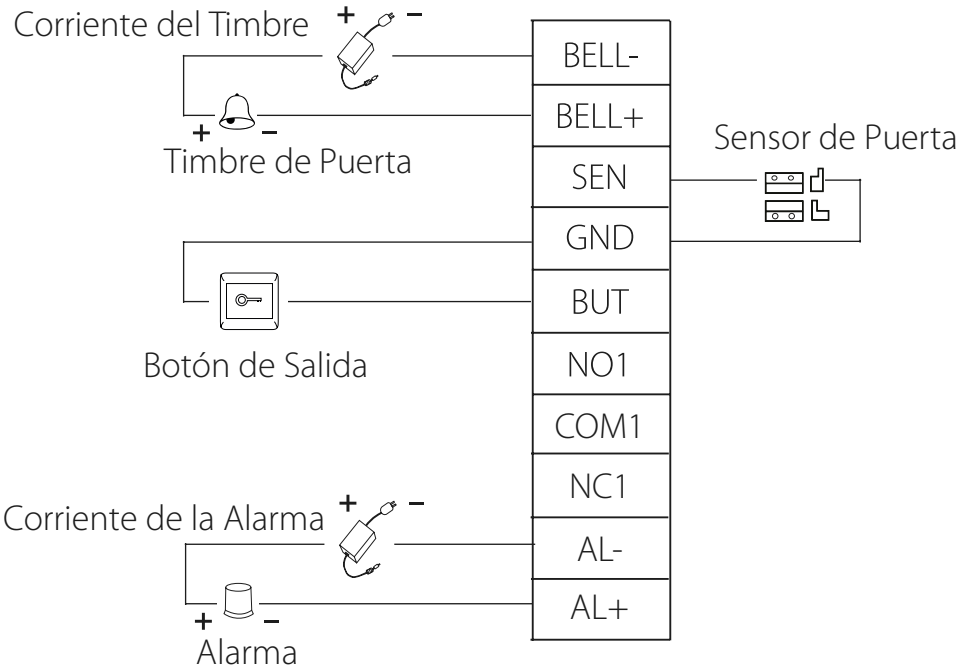

7. Conexión de lector de tarjetas wiegand

Pin	Descripción		Color
1	Salida de Corriente	+12V	Rojo
2	Tierra	GND	Negro
3	Entrada Wiegand	IWD1	Blanco
4	Entrada Wiegand	IWD0	Verde
5	LED Rojo	RLED	Azul
6	LED Verde	GLED	Gris
7	Sonido (tono)	BEEP	Morado

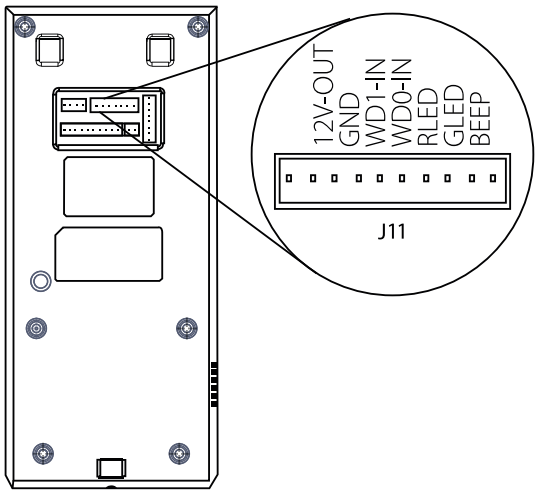

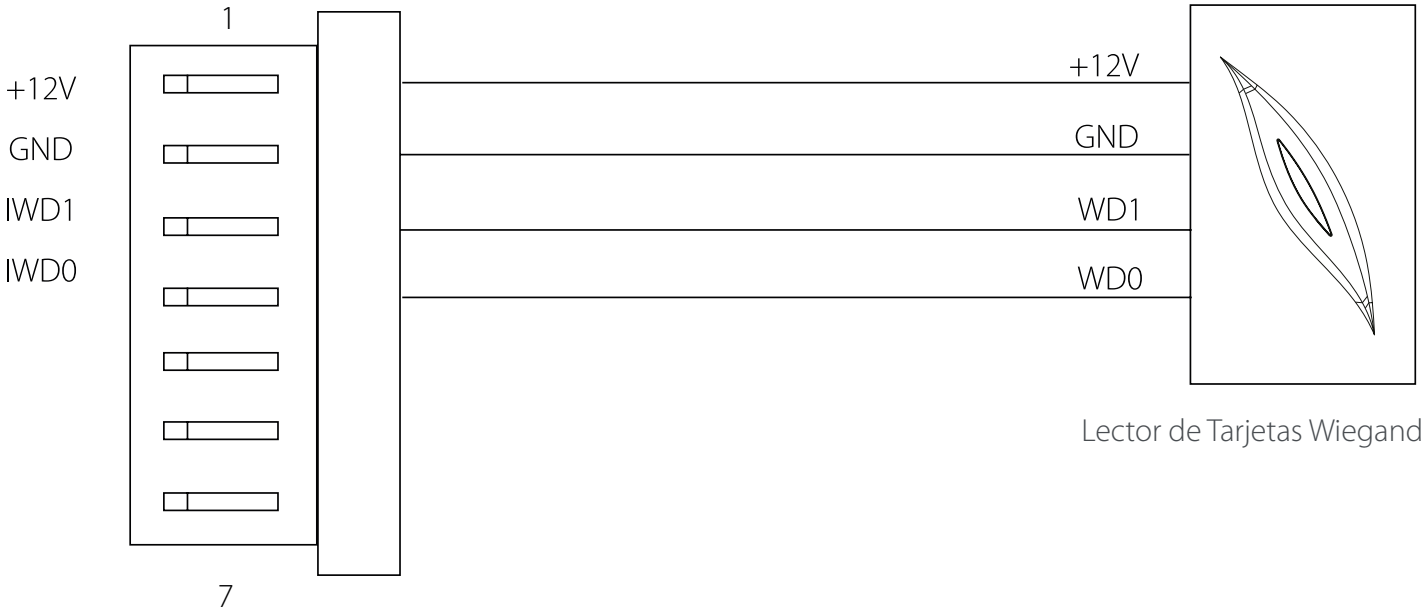

8. Conexión de lector 485

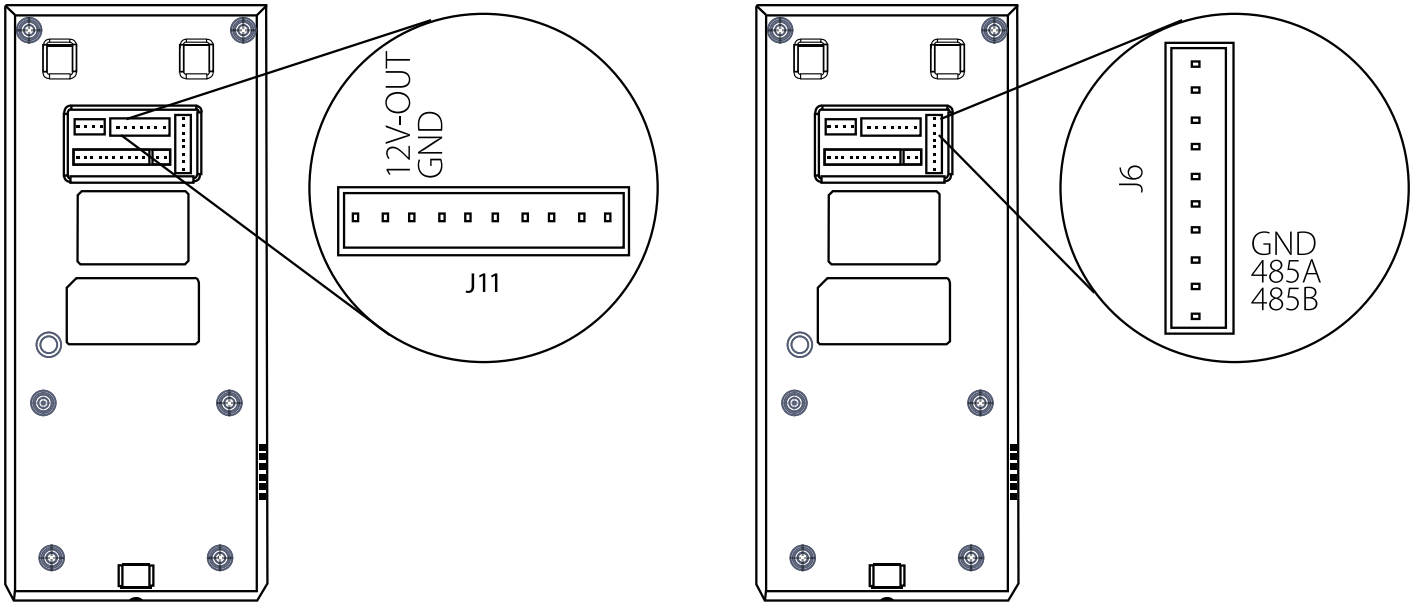

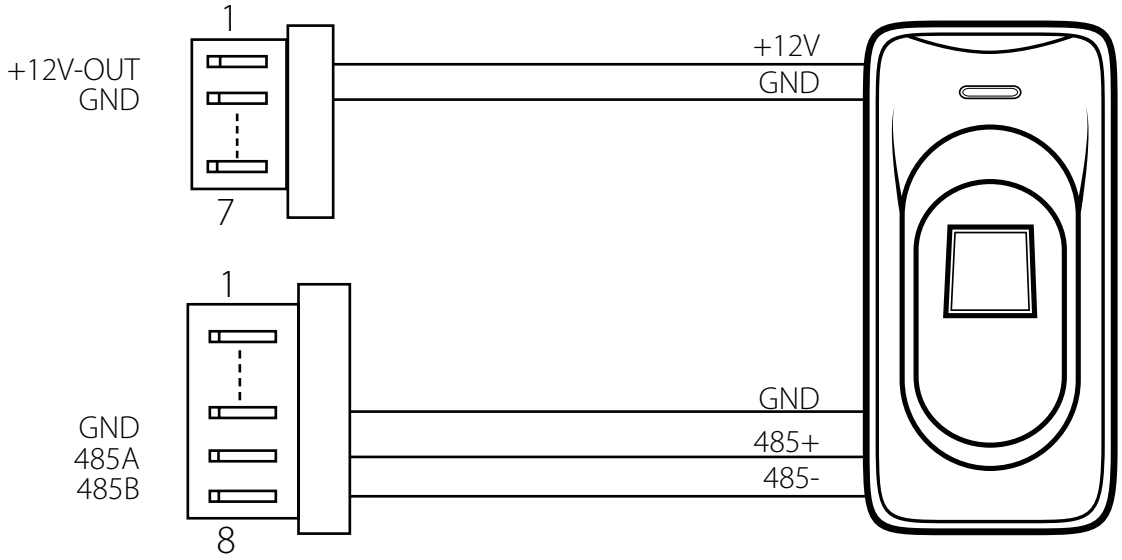

¿Cómo habilitar la función del lector 485?

1. Desactivar la función RS485 y RS232: Presione M/OK > Comunicación > Comm. Serial > RS485 y RS232, seleccione OFF para desactivar las funciones RS485 y RS232.
2. Activar la función RS485 y RS232: Presione M/OK > Control de Acceso > Opciones de Control de Acceso > Lector 485, elija si quiere usar la unidad como esclavo o como maestro.

9. Comunicación con PC vía cable ethernet

Para conectar el dispositivo directamente con una PC, conecte ambos dispositivos a través de un cable de red, como se muestra en la figura.

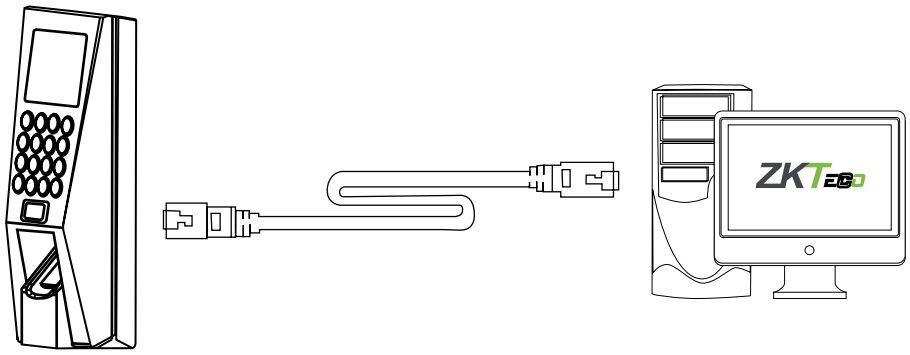

Dirección IP: 192.168.1.201
Máscara de Subred: 255.255.255.0

Dirección IP: 192.168.1.124
Máscara de Subred: 255.255.255.0

10. Conexión de corriente

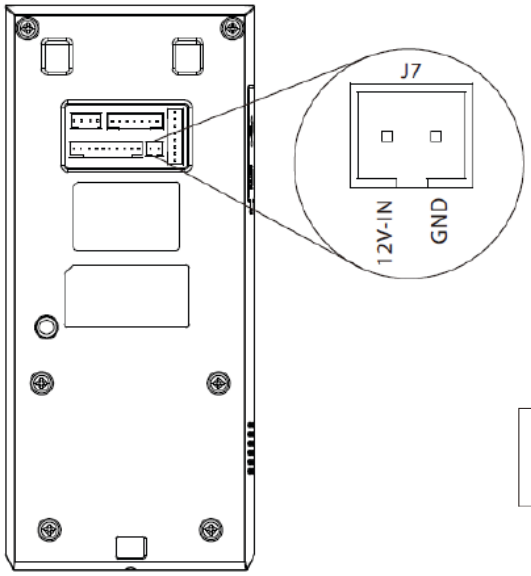

Pin	Descripción		Color
1	Entrada de Corriente	+12V	Rojo
2	Tierra	GND	Negro

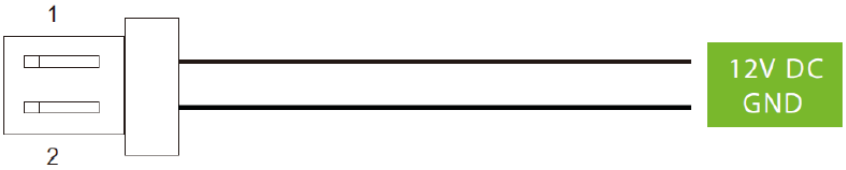

Fuente de alimentación recomendada: 12V ± 10%, mínimo 500mA

Para compartir la misma fuente de alimentación con otros dispositivos, use una fuente de alimentación con una mayor salida de corriente.

11. Ajuste de fecha/hora

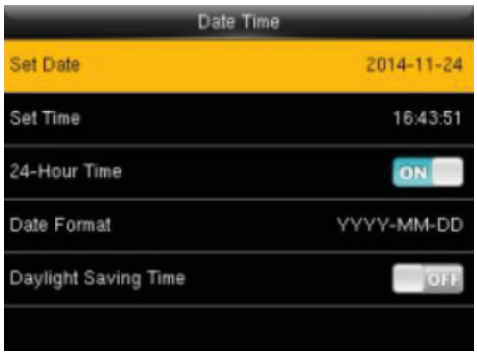

Presione M/OK > Sistema > Fecha/Hora para entrar a la interfaz de Fecha/Hora.

12. Agregar un usuario

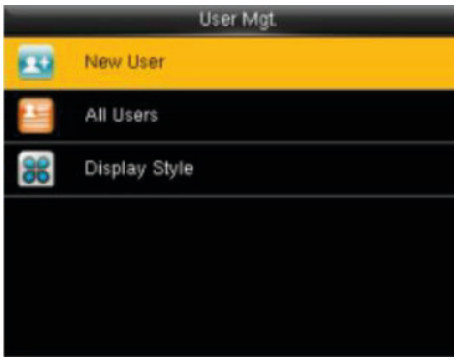

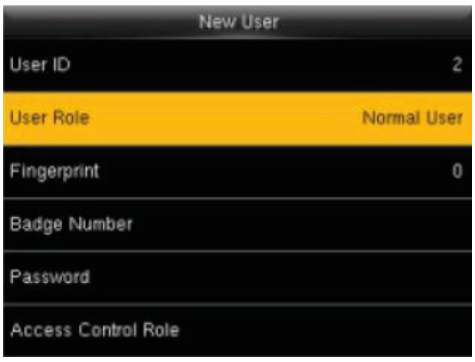

Presione M/OK > Gestión de Usuarios > Nuevo Usuario para entrar a la interfaz de Nuevo Usuario

Los ajustes incluyen introducir un nombre, modificar privilegios de usuario (Administrador / Usuario Normal), registrar una huella digital, registrar una tarjeta ID, registrar una contraseña, modificar privilegio de control de acceso.

Agregar un Administrador: Seleccione Administrador en Privilegios de Usuario para agregar un administrador.
Agregar un Usuario normal: Seleccione Usuario Normal en Privilegios de Usuario para agregar un usuario normal.

13. Ajustes ethernet

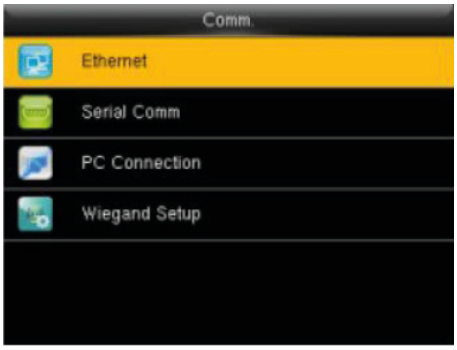

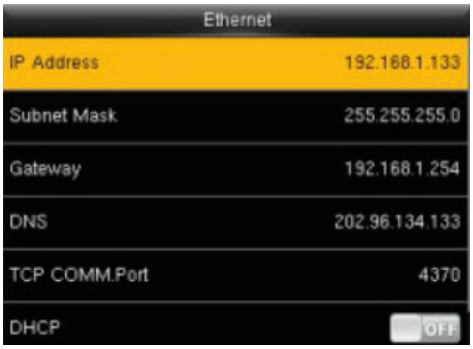

Presione M/OK > Comunicación > Ethernet para entrar a la interfaz de Ethernet

14 Ajustes de control de acceso

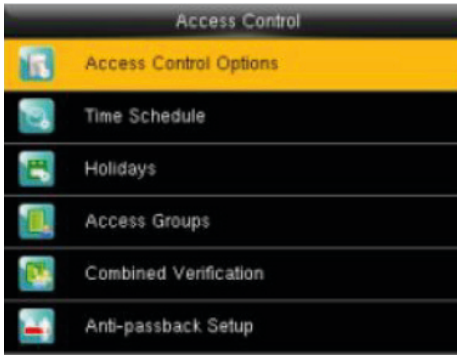

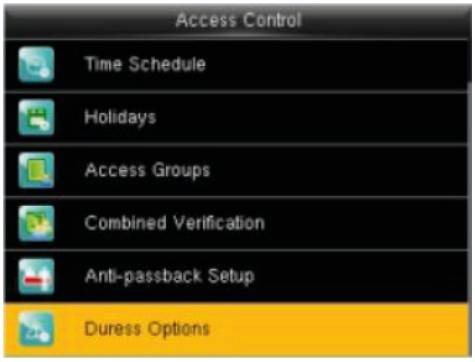

Presione M/OK > Control de Acceso para entrar a la interfaz de control de acceso.

Para abrir una cerradura, un usuario registrado debe cumplir con las siguientes condiciones:

1) La hora de intento de apertura debe estar dentro del horario efectivo del usuario o dentro del horario del grupo al que pertenece el usuario.
2) El grupo al que pertenece el usuario debe estar dentro de los grupos para la verificación multi-usuario.

Opciones de control de acceso: Establezca parámetros para el control de cerraduras y dispositivos relacionados.

Horario: Es la unidad mínima para las operaciones de control de acceso.
Días Festivos: Establezca algunos días como días festivos, y después establezca un horario para esos días.
Grupos de Acceso: Agrupar es manejar a los empleados en grupos. Los empleados en un grupo usan, por defecto, el horario del grupo. También es posible asignar un horario personal a un miembro de un grupo.
Verificación Multi-Usuario: Cree un control de acceso que requiera la verificación de varios usuarios de diferentes grupos para así aumentar la seguridad.
Anti Pass-back: Para prevenir que alguien acceda a la empresa al seguir a un empleado.
Alarma de Amago o Coacción: Cuando un empleado se encuentre en una situación de coacción, el dispositivo abrirá la puerta de forma usual, pero se enviará una señal de alarma a una alarma secundaria.

15. Desactivar el protector de pantalla

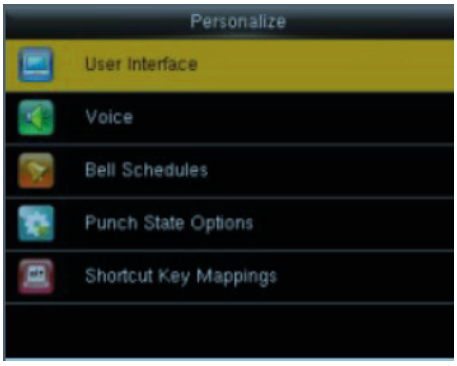

Presione M/OK > Personalizar > Interfaz de Usuario, establezca el Tiempo de Espera de Protector de Pantalla a "Ninguno" o establezca Intervalo de Protector de Pantalla a "Desactivado".

16. Solución de problemas

1) La huella digital no es leída o tarda demasiado.
- Revise si la huella o el sensor están manchados de sudor, agua o polvo.
- Vuelva a intentar después de limpiar el dedo o el sensor con papel seco o con un pañuelo ligeramente húmedo.
- Si el dedo está muy seco, sople sobre él y vuelva a intentar.

2) La huella ha sido verificada pero la autorización es denegada.
- Revise si el usuario se encuentra restringido en esa puerta o en el horario actual.

3) El usuario ha sido autorizado pero la puerta no abre.
- Revise si el privilegio del usuario es correcto
- Revise si la conexión con la cerradura es correcta.

4) Cuando el dispositivo este siendo saboteado, el dispositivo enviará una señal al altavoz, se mostrará el ícono # en la esquina superior derecha, y el altavoz emitirá una alarma. La alarma sonará sólo si la opción Alarma de Altavoz se encuentra activada (Control de Acceso > Opciones de Control de Acceso> Alarma de Altavoz).
- Favor de instalar el dispositivo correctamente.

German Centre 3-2-02, Av. Santa Fe No. 170, Lomas de Santa Fe,
Delegación Alvaro Obregón, 01210 México D.F.
Tel: +52 (55) 52-92-84-18
www.zktecolatinoamerica.com
www.zkteco.com

Derechos de Autor © 2017, Todos los derechos reservados.
ZKTeco puede, en cualquier momento y sin previo aviso, realizar cambios o mejoras en los productos y servicios o detener su producción o comercialización.
El logo ZKTeco y la marca son propiedad de ZKTeco CO, LTD.