Guía de Instalación

MultiBio 700

Enero 2015

Versión:1.2

1. Instalación del equipo

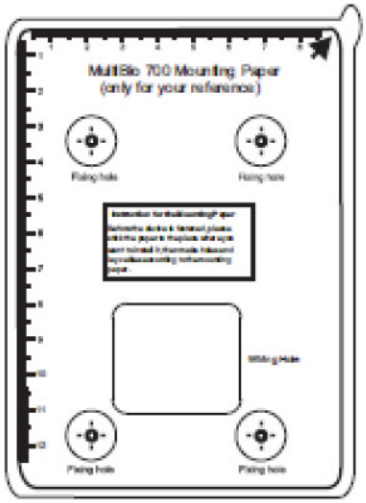

(1) Coloque la plantilla de montaje en la pared. Taladre los agujeros de acuerdo a las marcas en la plantilla (los agujeros son para los tornillos y cableado).

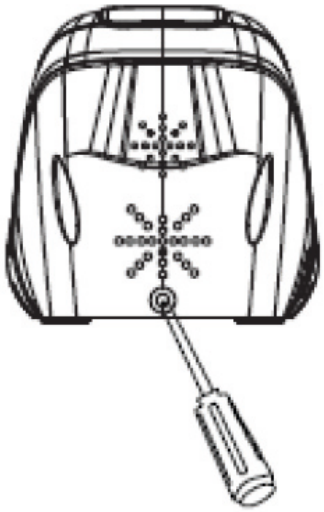

(2) Remueva el tornillo ubicado en la parte inferior del dispositivo.

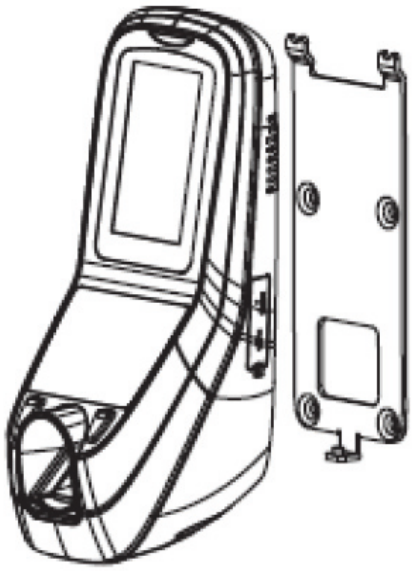

(3) Desprenda la tapa trasera.

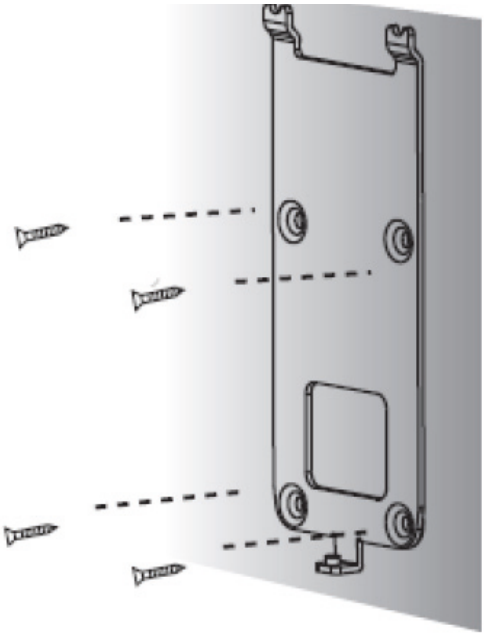

(4) Fije la tapa trasera en la pared de acuerdo a la plantilla de montaje.

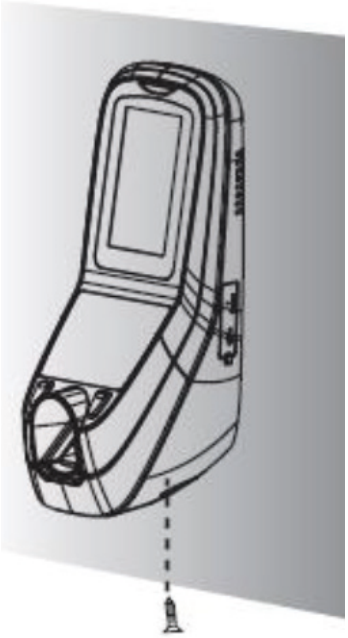

(5) Fije el dispositivo a la tapa trasera.

2. Estructura y función.

Funciones del sistema de control de acceso:

(1) Si un usuario ya registrado verifica exitosamente, el dispositivo envía una señal para abrir la puerta.

(2) El sensor de puerta detectará si la puerta está cerrada o no. Si la puerta es abierta de forma inesperada o si no se cierra correctamente, se activará una alarma.

(3) Si el dispositivo es desmantelado, enviará una señal de alarma.

(4) Compatible con un lector de tarjetas externo.

(5) Compatible con un botón de salida externo, para abrir la puerta desde adentro de forma conveniente.

(6) Compatible con un timbre de puerta externo.

(7) Es compatible con comunicación RS485 y TCP/IP. Una computadora puede manejar varios dispositivos.

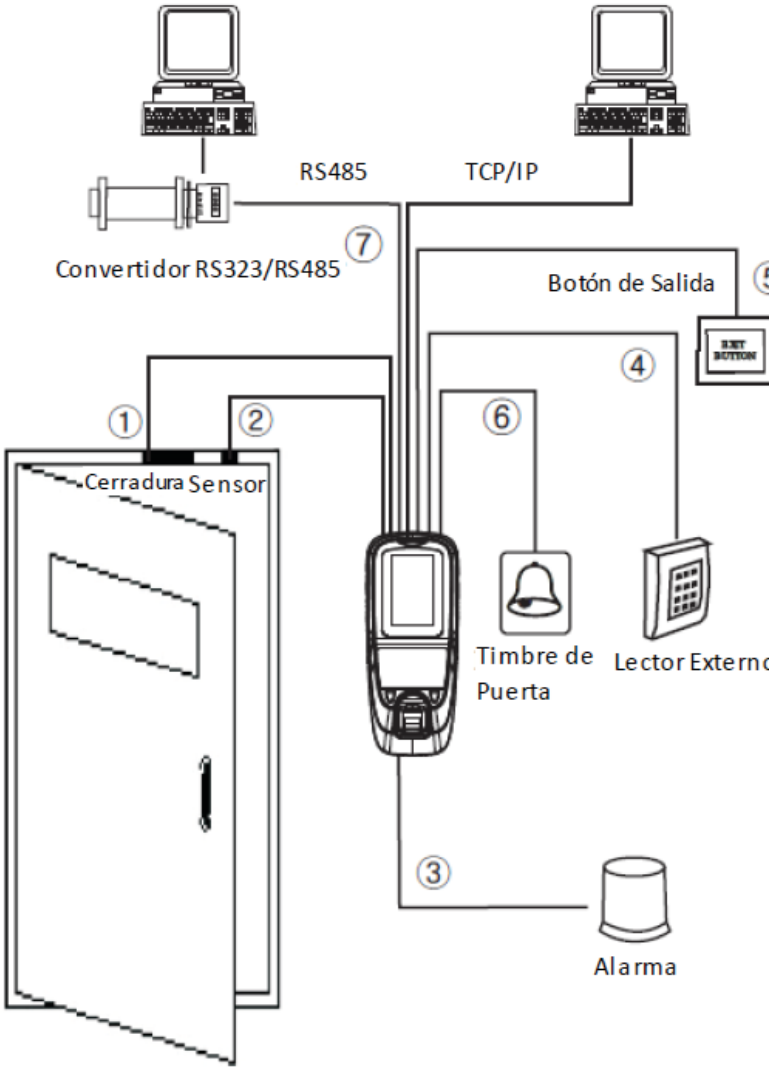

3. Conexión de cerradura

Advertencia: No opere con equipo encendido.

(1) El dispositivo comparte energía con la cerradura:

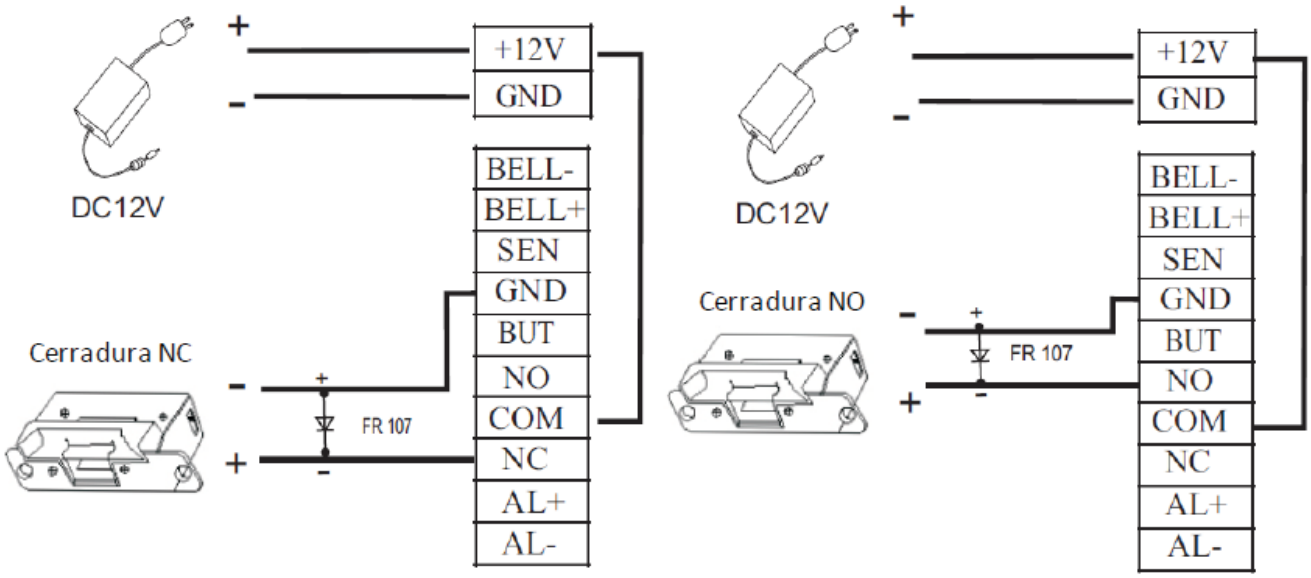

El dispositivo comparte energía con la cerradura: U Cerradura: 12V, I -I Cerradura>1A… ①; Y la cerradura está cerca del dispositivo.

(2) El dispositivo no comparte energía con la cerradura:

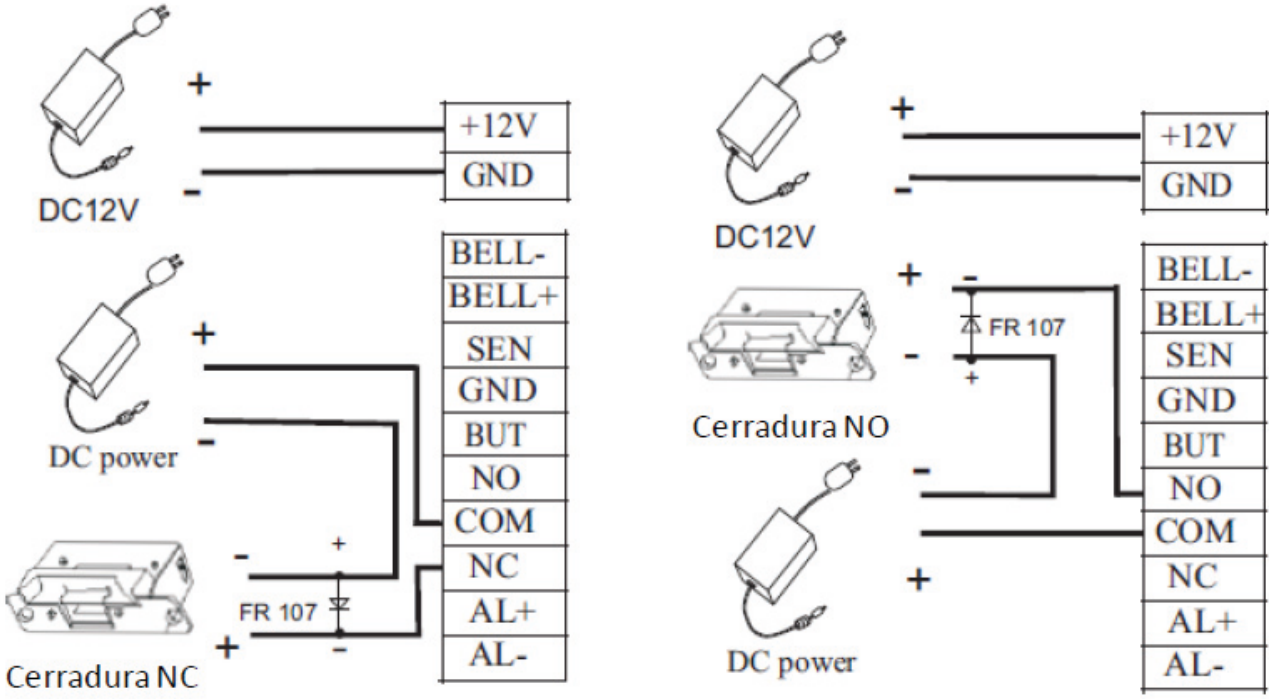

(1) El sistema soporta cerraduras NO (Normalmente abierta) y NC (normalmente cerrada). Por ejemplo, una cerradura NO (normalmente abierta al estar conectada) se conecta a la terminal NO, mientras que una cerradura NC se conecta a la terminal NC.

(2) Cuando la cerradura eléctrica está conectada al sistema de control de acceso, es necesario conectar en paralelo un diodo FR107 (incluido en la caja) para prevenir que el campo electromagnético auto-inducido afecte al sistema. Nota: ¡No invierta las polaridades!

4. Otras conexiones.

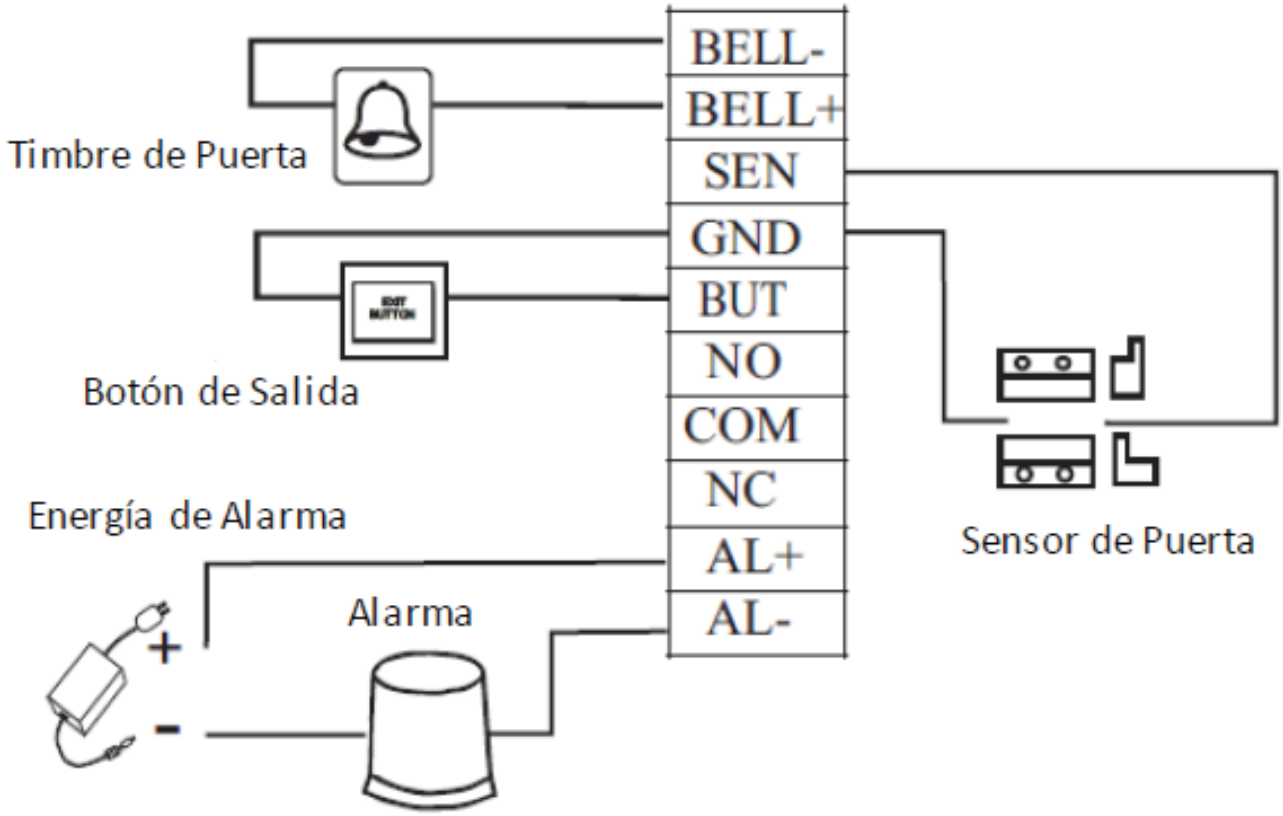

Voltaje de salida de Alarma ≤ DC12V

5. Conexión a corriente.

El dispositivo trabaja con un voltaje de 12V DC y una corriente de 500mA (50mA en espera). El cable positivo se conecta a +12V, el negativo se conecta a la tierra (GND). (No invierta las polaridades).

① I: Salida de corriente del dispositivo; U Cerradura: El voltaje de la cerradura; I Cerradura: Corriente de la cerradura

6. Salida wiegand

El dispositivo contiene una salida Wiegand 26 estándar, como dispositivo lector tiene muy buena compatibilidad.

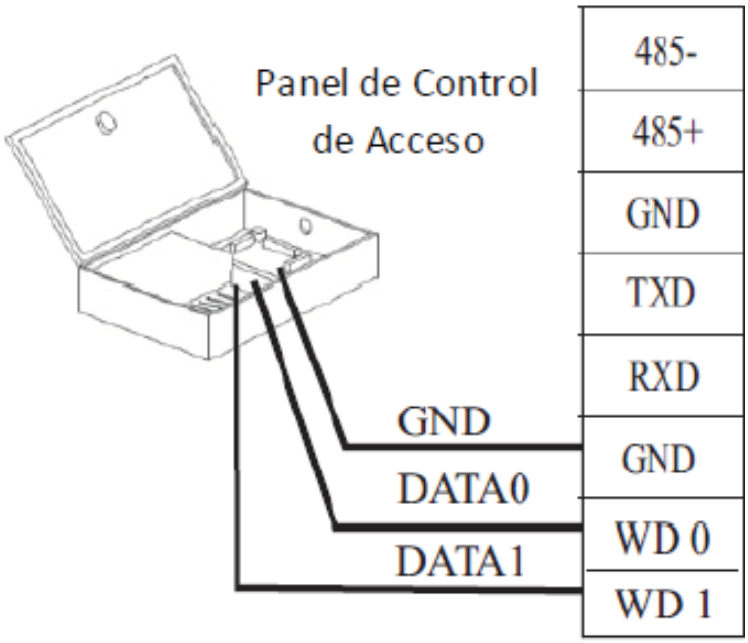

7. Entrada wiegand

El dispositivo contiene una entrada Wiegand, lo que le permite conectarle un lector de tarjetas independiente. El dispositivo y el lector se instalan en cada lado de una puerta, de forma que en conjunto controlen el acceso a la puerta.

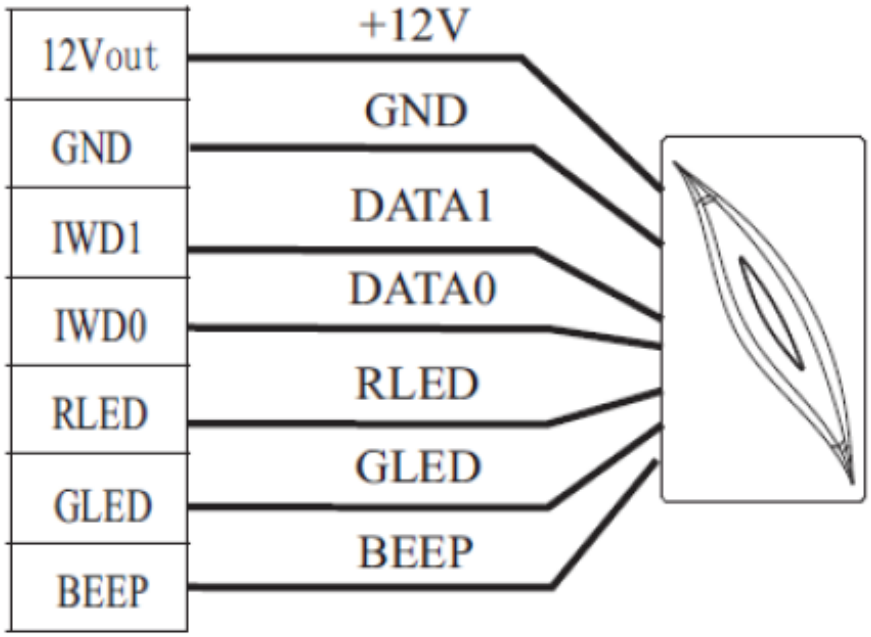

(1) No exceda 90m de distancia entre el dispositivo y el panel de control de acceso o lector de tarjeta. (En caso de una instalación de gran distancia, use un extensor de señal wiegand para minimizar la interferencia).

(2) Para mantener una señal Wiegand balanceada y estable, conecte el dispositivo, el panel de control de acceso o el lector de tarjeta en la misma conexión a tierra(GND).

8. Otras funciones

(1) Reinicio manual:
Si el dispositivo no funciona adecuadamente debido a la mala operación del mismo o por cualquier otra anomalía, usted puede utilizar la función "Reiniciar" para reiniciarlo. Operación: Remueva la tapa de goma negra, oprima el botón de reinicio con una herramienta filosa (el diámetro interno es de menos de 2mm)

(2) Botón de Sabotaje:
Cuando el dispositivo está siendo desmantelado, el botón se libera y envía una señal de alarma.

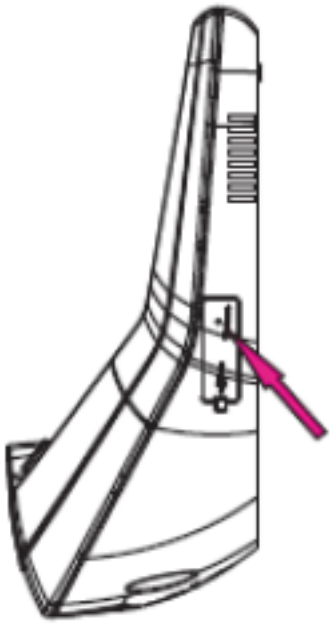

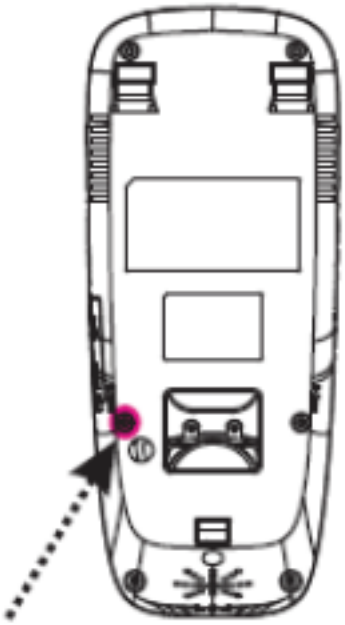

Botón de Reinicio

Botón de Sabotaje

9. Comunicación

Hay 3 formas de que un software de PC se comunique e intercambie información con el dispositivo: RS232, RS485 y TCP/IP; las ultimas 2 formas soportan control remoto.

Terminal	Puerto Serial de PC
GND	Pin5-Gnd
RXD	Pin3-Txd
TXD	Pin2-Rxd

(2) Modo RS485:

Favor de usar el cable RS485 especificado, convertidor RS485 y cableado tipo bus.

Terminales:

Terminal	Puerto Serial de PC
485+	RS485+
485-	RS485-

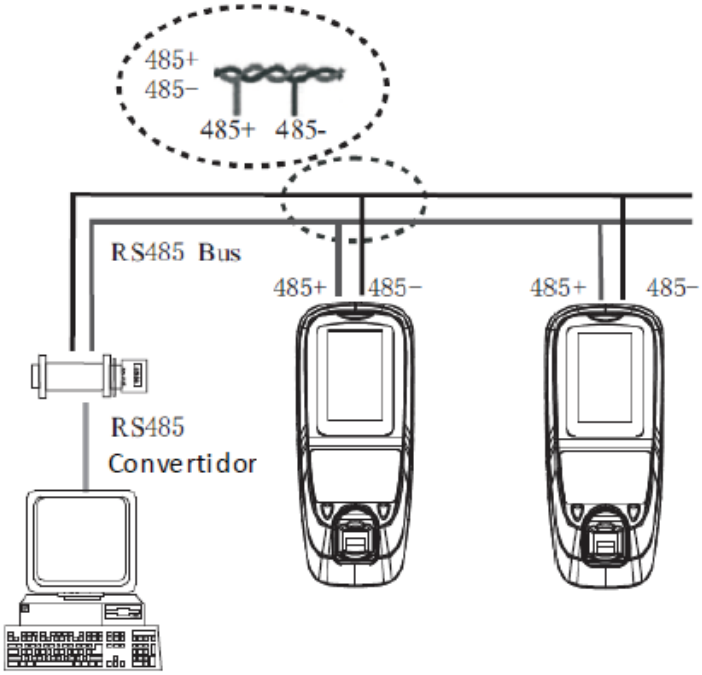

(3) Modo TCP/IP

Cable cruzado: El dispositivo y la PC conectados directamente.

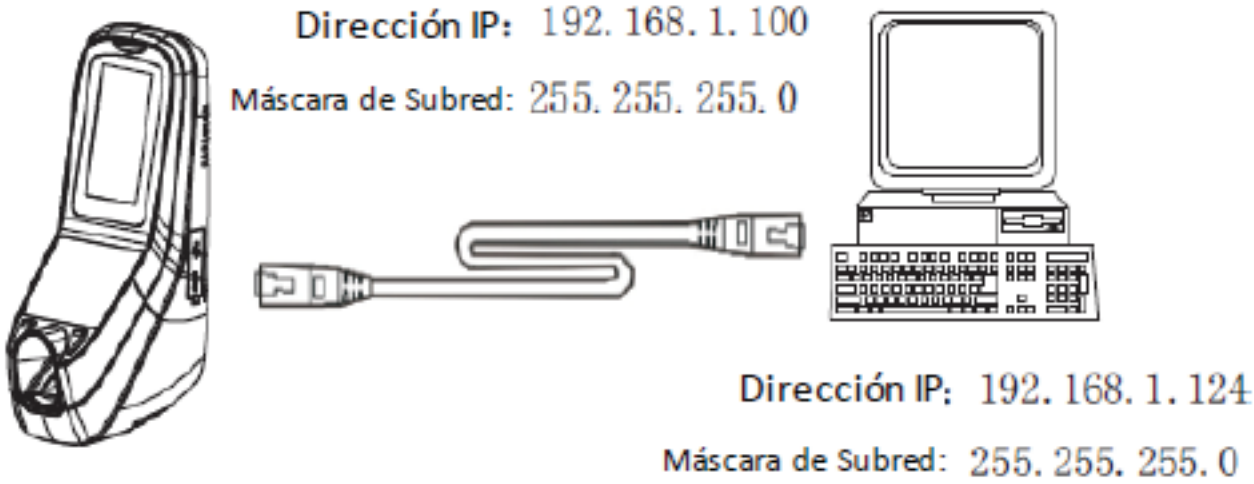

(B) Cable directo: El dispositivo y la PC se conectan a una LAN/WAN a través de un switch/Lanswitch.

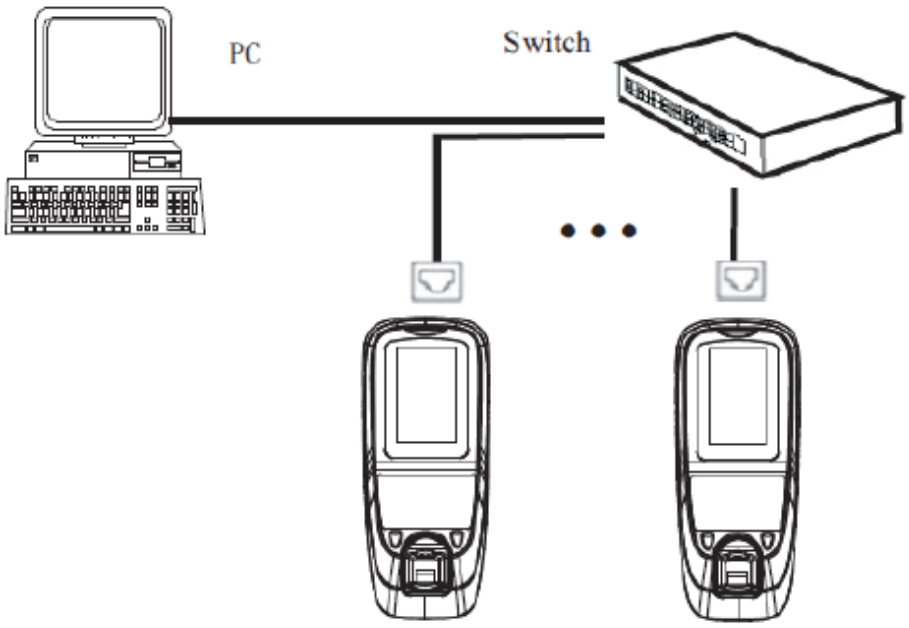

10. Precauciones

(1) Conecte el cable de corriente después de todo el demás cableado. Si el dispositivo trabajo de forma anormal, primero apague la corriente, después haga las revisiones necesarias. Recuerde que cualquier conexión que usted haga mientras el dispositivo esté encendido, puede dañar el mismo, y ese daño no está cubierto por la garantía.

(2) Se recomienda una fuente de poder de 3A/12V DC. Favor de contactar a nuestro personal técnico para más detalles.

(3) Favor de leer cuidadosamente la descripción del dispositivo e instrucciones de cableado. Cualquier daño causado por manejo incorrecto no entrará en garantía.

(4) Mantenga la parte expuesta del cableado a menos de 5mm para evitar cualquier conexión inesperada.

(5) Favor de conectar la tierra (GND) antes que cualquier otro cableado, especialmente en un ambiente muy electroestático.

(6) No cambie el tipo de cable usado debido a las grandes distancias entre el dispositivo y la fuente de poder.

(7) Favor de usar el cable RS485 especificado, convertidor RS485 y cableado tipo bus.

German Centre 3-2-02, Av. Santa Fe No. 170, Lomas de Santa Fe,
Delegación Alvaro Obregón, 01210 México D.F.
Tel: +52 (55) 52-92-84-18
www.zktecolatinoamerica.com
www.zkteco.com

Derechos de Autor © 2017, ZKTeco CO, LTD. Todos los derechos reservados.
ZKTeco puede, en cualquier momento y sin previo aviso, realizar cambios o mejoras en los productos y servicios o detener su producción o comercialización.
El logo ZKTeco y la marca son propiedad de ZKTeco CO, LTD.