Horus TL1

Control de asistencia basado en Linux con reconocimiento facial de luz visible

Carcaterísticas

- Reconocimiento facial de luz visible
- Algoritmo anti-spoofing contra la mayoría de fotos en color y B / N, ataque de videos y ataque de máscara 3D
- Pantalla táctil de 2,8 pulgadas
- Iluminación complementaria con brillo ajustable
- Exquisito y compacto, fácil de instalar. Admite instalación de escritorio y pared
- Soporta múltiples idiomas

Reconocimiento facial de Luz Visible integrado

Reconocimiento facial proactivo | Nueva altura de anti-spoofing | Rápido Reconocimiento | Amplio ángulo de aceptación | Sin Contacto para mejor higiene

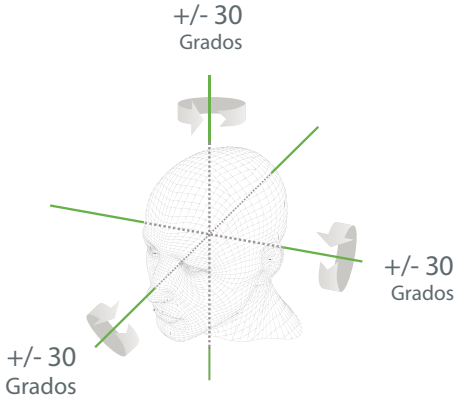

Distancia de reconocimiento de 2 m de largo y reconocimiento de gran angular extra

La distancia de reconocimiento se ha ampliado considerablemente a 2 metros de largo, lo que mejora significativamente la velocidad máxima de tráfico. Si bien la mayoría de los algoritmos solo
admite +/- 15 ° de ángulo de cara detectable, Horus TL1 duplica el ángulo de detección
en términos de rotación e inclinación de la cabeza a +/- 30 °.

Especificaciones

Pantalla	Pantalla táctil de 2,8 pulgadas
Capacidad de Rostros	800
Capacidad de Usuarios	800
Registros	150,000
Sistema Operativo	Linux
Funciones Estandar	ADMS, entrada T9, horario de verano, cámara, ID de usuario de 9 dígitos, código de trabajo, consulta de autoservicio, timbre de programación, cambio de estado automático
Hardware	CPU de doble núcleo de 900 MHZ Memoria 512 MB de RAM / 512 MB de ROM Cámara con poca luz WDR de 2 MP LED de brillo de luz ajustable
Comunicación	WiFi
Sistema Operativo	Linux
Velocidad de reconocimiento facial	≤1s
Algoritmos biométricos	ZKFace VX5.8
Fuente de alimentación	5V / 2A
Humedad de trabajo	10%-90%
Temperatura de trabajo	0 °C- 45 °C
Dimensiones (W*H*D)	100*100.2*23.7mm
Software	BioTime 8.0

Confuguración

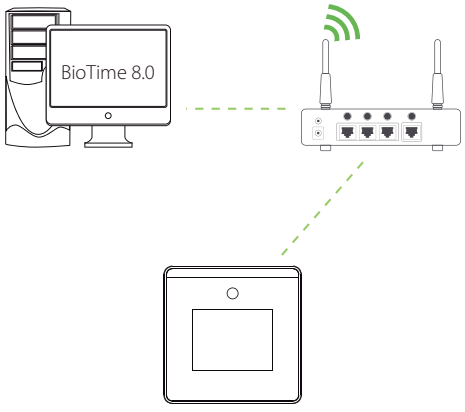

Dimensiones(mm)

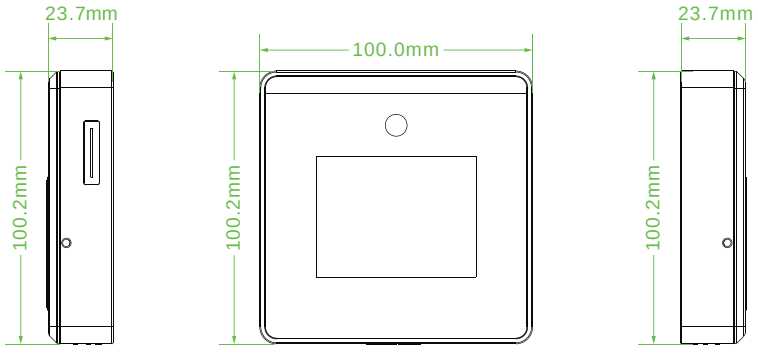

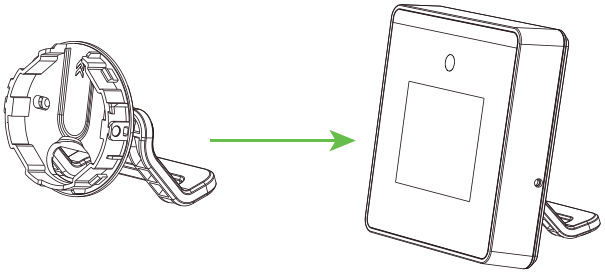

ZKTECO CO.,LTD. www.zkteco.com E-mail: sales@zkteco.com

Copyright © 2020 ZKTECO CO., LTD. All rights reserved.